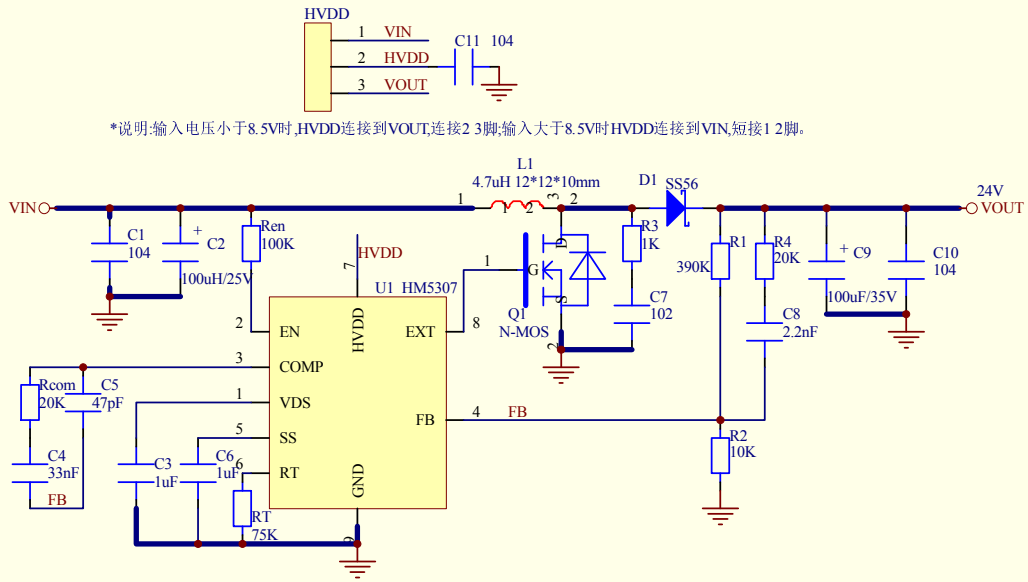

*说明:输入电压小于8.5V时,HVDD连接到VOUT,连接2 3脚;输入大于8.5V时HVDD连接到VIN,短接1 2脚。

输出电压设置:VOUT=0.6V*(R1/R2+1)

工作频率设置:Fosc(KHZ)=25000/RT(K)

*布板说明:芯片HVDD/VDS引脚必须就近放置电容,电感VIN脚必须就近放置uF级大容量电容,原理图中加粗线都是大电流线，有线宽要求，必须尽量粗和短。

Title		
Size A4	Number	Revision
Date: 11-Sep-2018		Sheet of
File: G:\张春峰\做DEMO\DEMO.ddb		Drawn By: